Н98-93.00

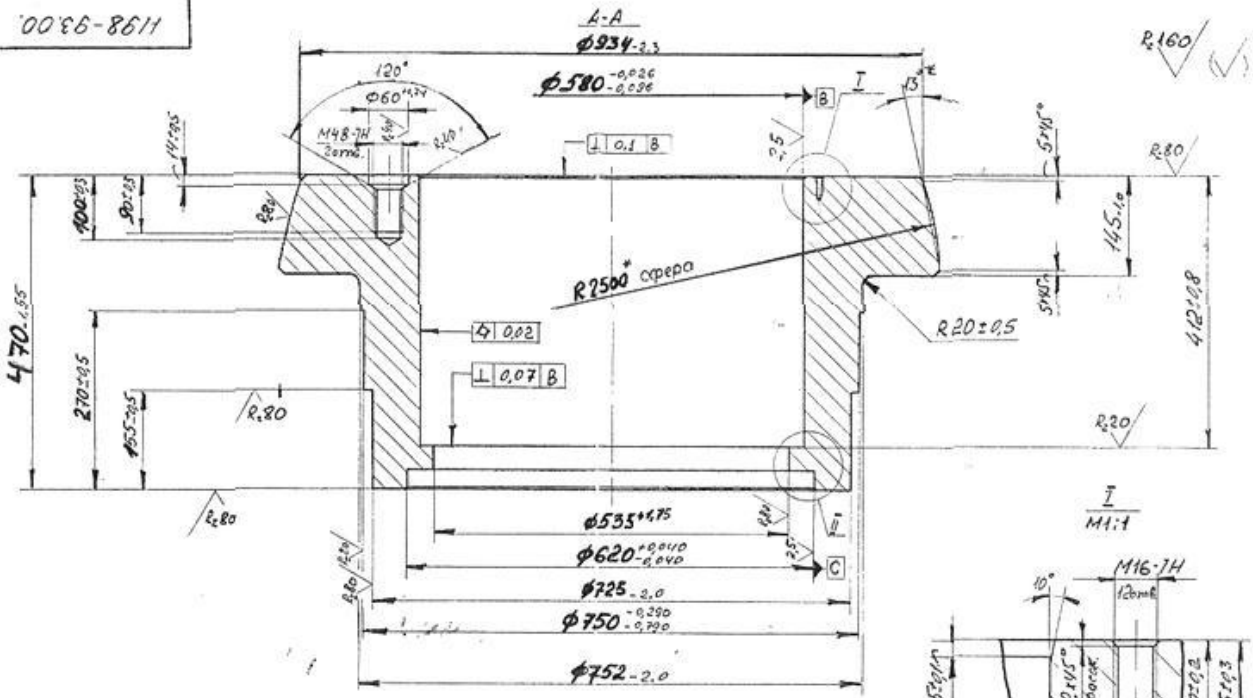

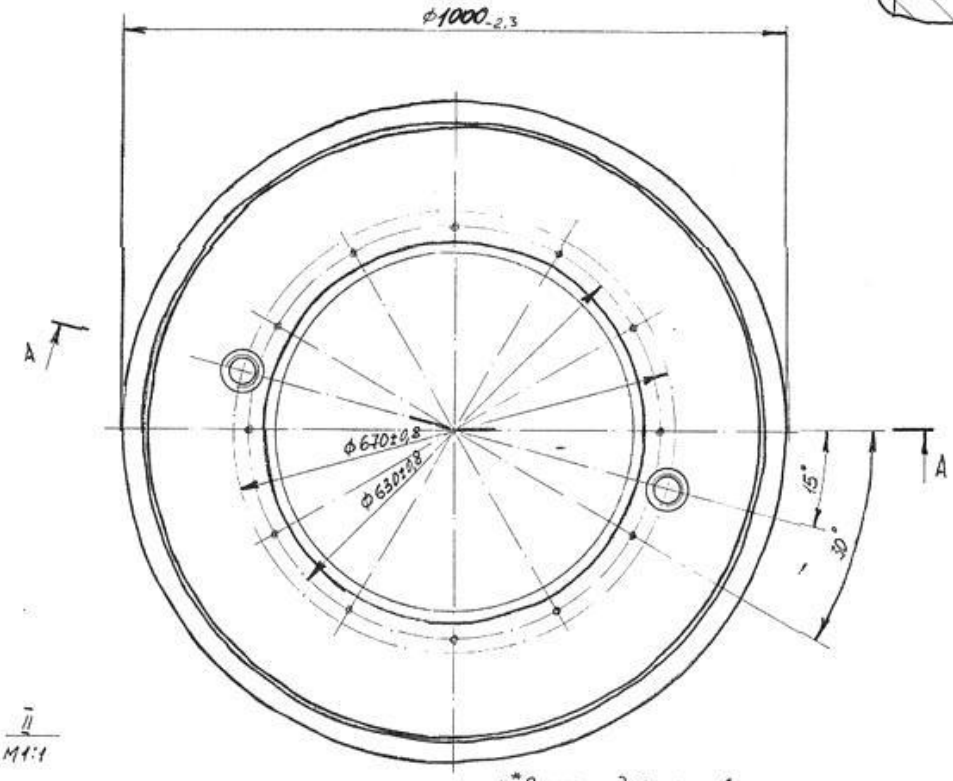

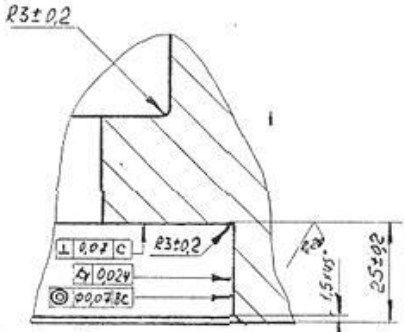

1. *Размер для справок.
2. Отливка III класса точности по ГОСТ 2009-65
3. Твёрдость не ниже НВ150...217.
4. На рабочей поверхности ролика и посадочных поверхностях подшипников дефекты в виде раковин и трещин не допускаются.

Изм.	Лист	№докум.	Подп.	Дата	Н98-93.00.		
Разраб.		Киселев		11.98	Ролик упорный.	Масса 970	Масштаб 1:5
Пров.		Гурин				Лист	Листов
Т.контр.		Гурин					
Н.контр.		Крутенко			30ГСЛ-II ГОСТ 977-75	КБ ГКСМ	
Утв.							